

RÉF. 0011

SPOT EXTRA-PLAT IP 65

140 lm

Spot encastrable Ø 30 · 1 W · perçage Ø 10 mm | IRC 90



RÉF. 0011 1 W CÂBLAGE SÉRIE · 140 LM

AVANTAGES

- ↗ **EXTRA PLAT : balisage extérieur ou intérieur**
- ↗ **Idéal pour salle de bain**

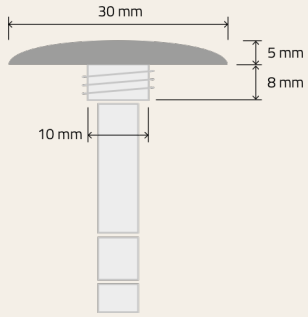

Ø 30 mm · H 8 mm · Ø encastrement 10 mm

CARACTÉRISTIQUES

Encastré 1 W / 350 mA, extra plat : tête Ø 30 mm, perçage 10 mm.
Câblage série.
Nécessite la commande d'un convertisseur *(voir ci-dessous)*

UTILISATIONS

Salle de bain, cuisine, extérieur

ACCESSOIRES

p. 107 **Bloc d'alimentation convertisseur** *(IP 40 – 350 mA)* de 1 W à 9 W **réf. 0026** · de 3 W à 12 W **réf. 0021**
Bloc d'alimentation convertisseur étanche *(IP 65 – 350 mA)* de 1 W à 12 W **réf. 0097**
p. 110 **Alimentation convertisseur dimmable** *(IP 40 – 350 mA)*
TRIAC 1–9 W **réf. PLKE106** · DALI ou BP 1–14 W **réf. PDMCD** · DALI, 1-10 V ou BP 3–28 W **réf. MC30**

! 1 W = 1 led

COULEURS LED DISPONIBLES

C	N	W	DW	A	R	G	B
5000 K	4000 K	3000 K	2700 K	AMBRE	ROUGE	VERT	BLEU